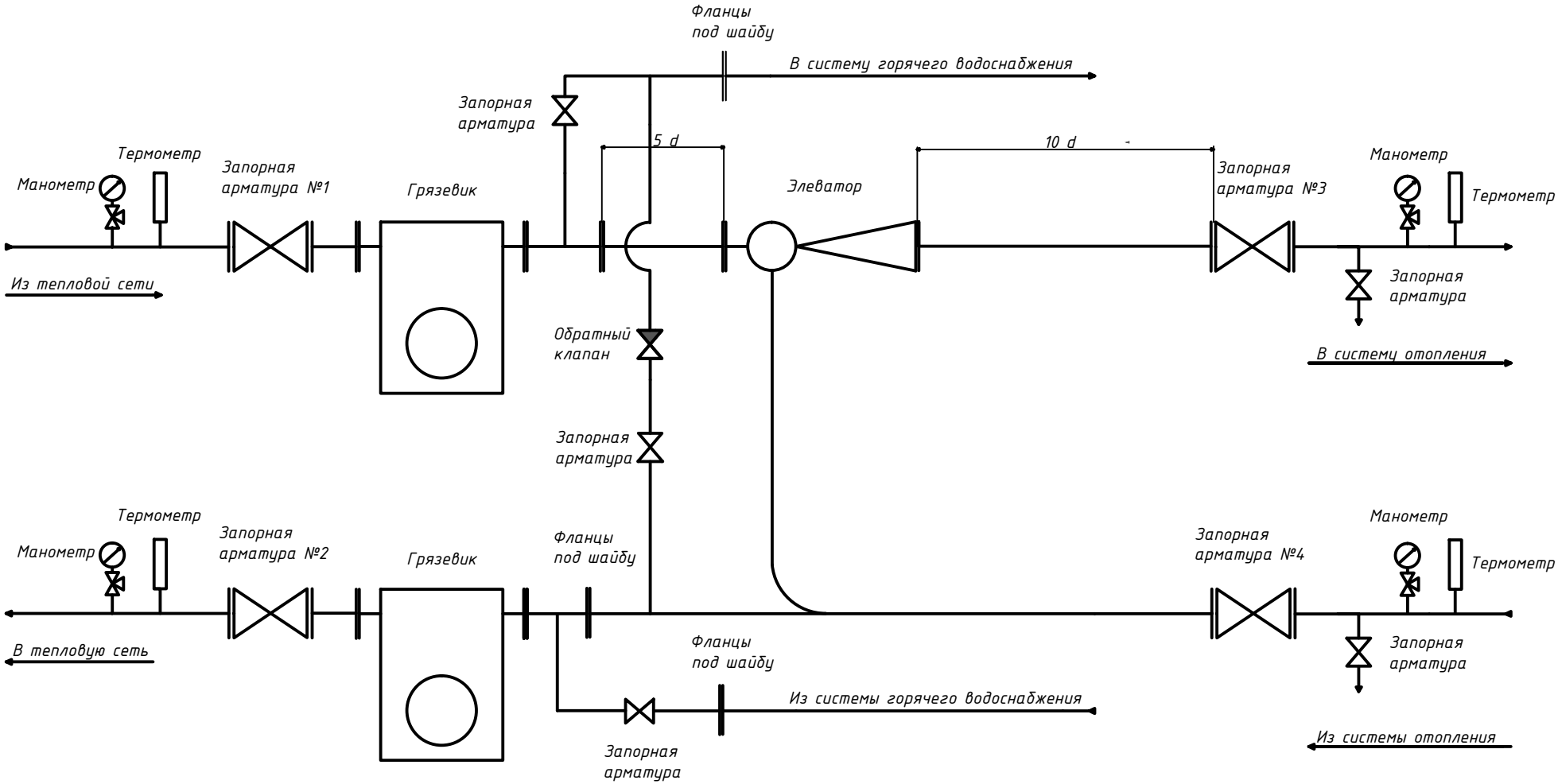Схема типового элеваторного узла