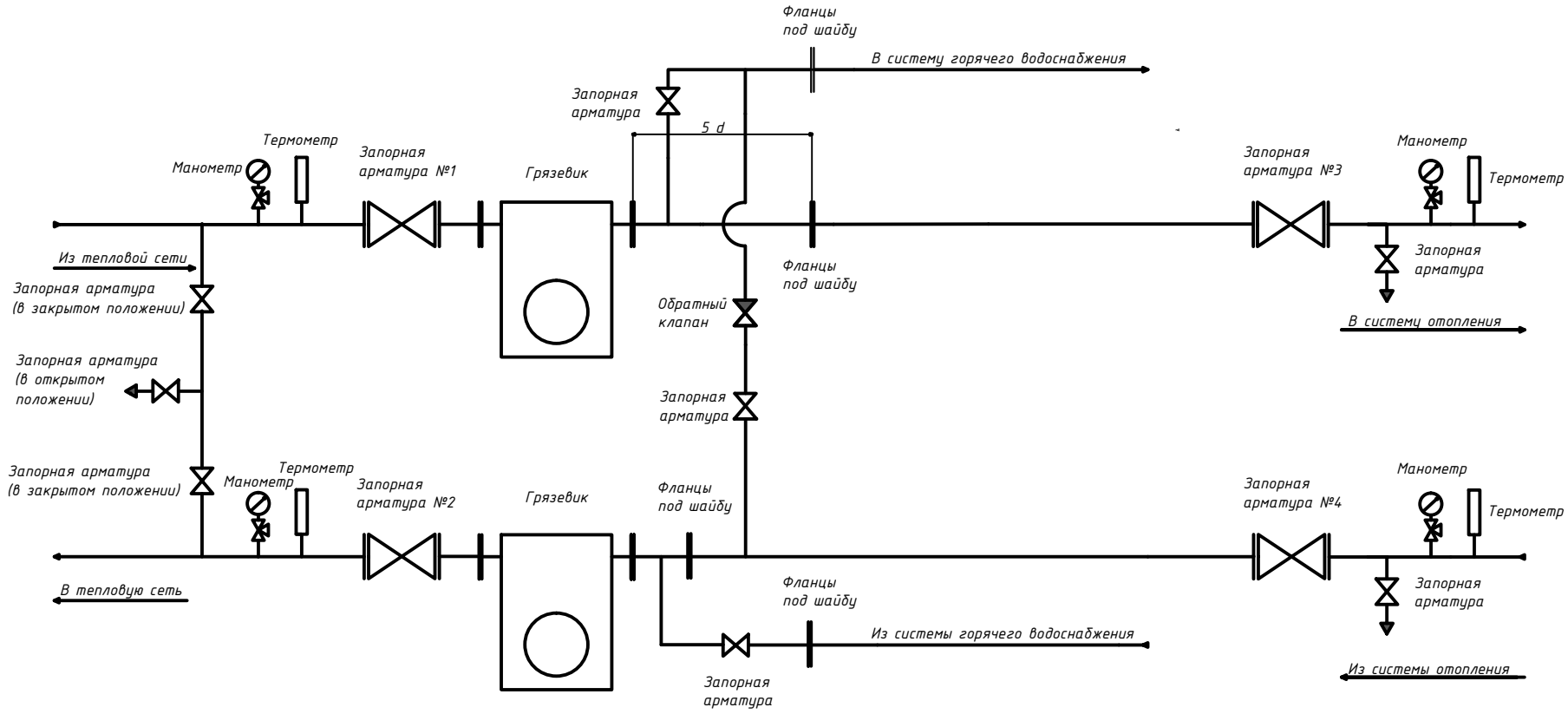Схема типового теплового узла